0X121A PALA CORTA - ANCHO ESPECIAL

NOVEDAD

ESPECIAL AGRÍCOLA

ANCHO ESPECIAL 685 mm
PALA CORTA 1.000 mm

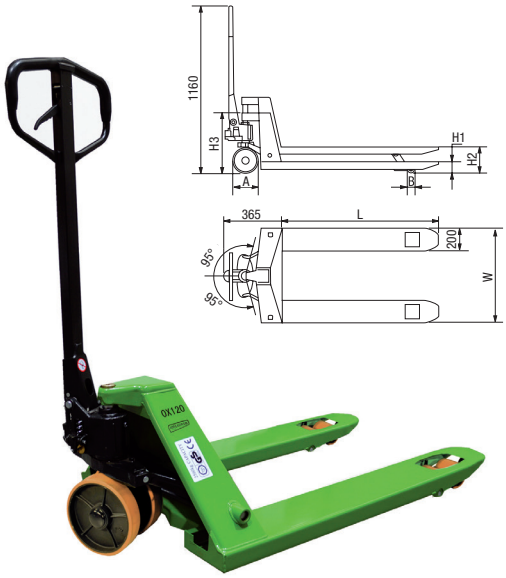

Código	Descripción	Carga Kg MAX.
0X121A	Transpaleta PALA CORTA - ANCHO ESPECIAL Ruedas POLIURETANO	2.500

Dimensiones		0X120A
Altura de elevación	H2 (mm)	190
Altura de descenso horquillas	H1 (mm)	75
Longitud de las horquillas	L (mm)	1.000
Ancho horquillas	W (mm)	685
Ruedas horquillas	B (mm)	80
Ruedas dirección	A (mm)	160
Tipo de ruedas		Poliuretano
Peso	(Kg)	72

Empuñadura de caucho
Mayor confort.

0X25A PALA CORTA 2.000 Kg

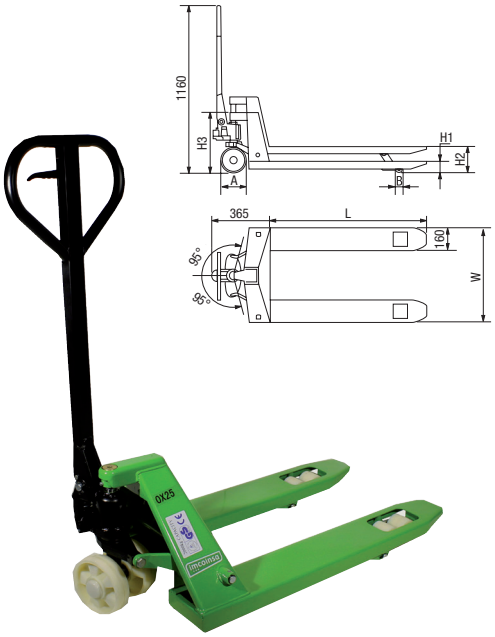

Código	Descripción	Carga Kg MAX.
0X25A	Transpaleta PALA CORTA Ruedas NYLON	2.000

Dimensiones		0X25A
Altura de elevación	H2 (mm)	190
Altura de descenso horquillas	H1 (mm)	75
Longitud de las horquillas	L (mm)	800
Ancho horquillas	W (mm)	550
Ruedas horquillas	B (mm)	80
Ruedas dirección	A (mm)	180
Tipo de ruedas		Nylon
Peso	(Kg)	52